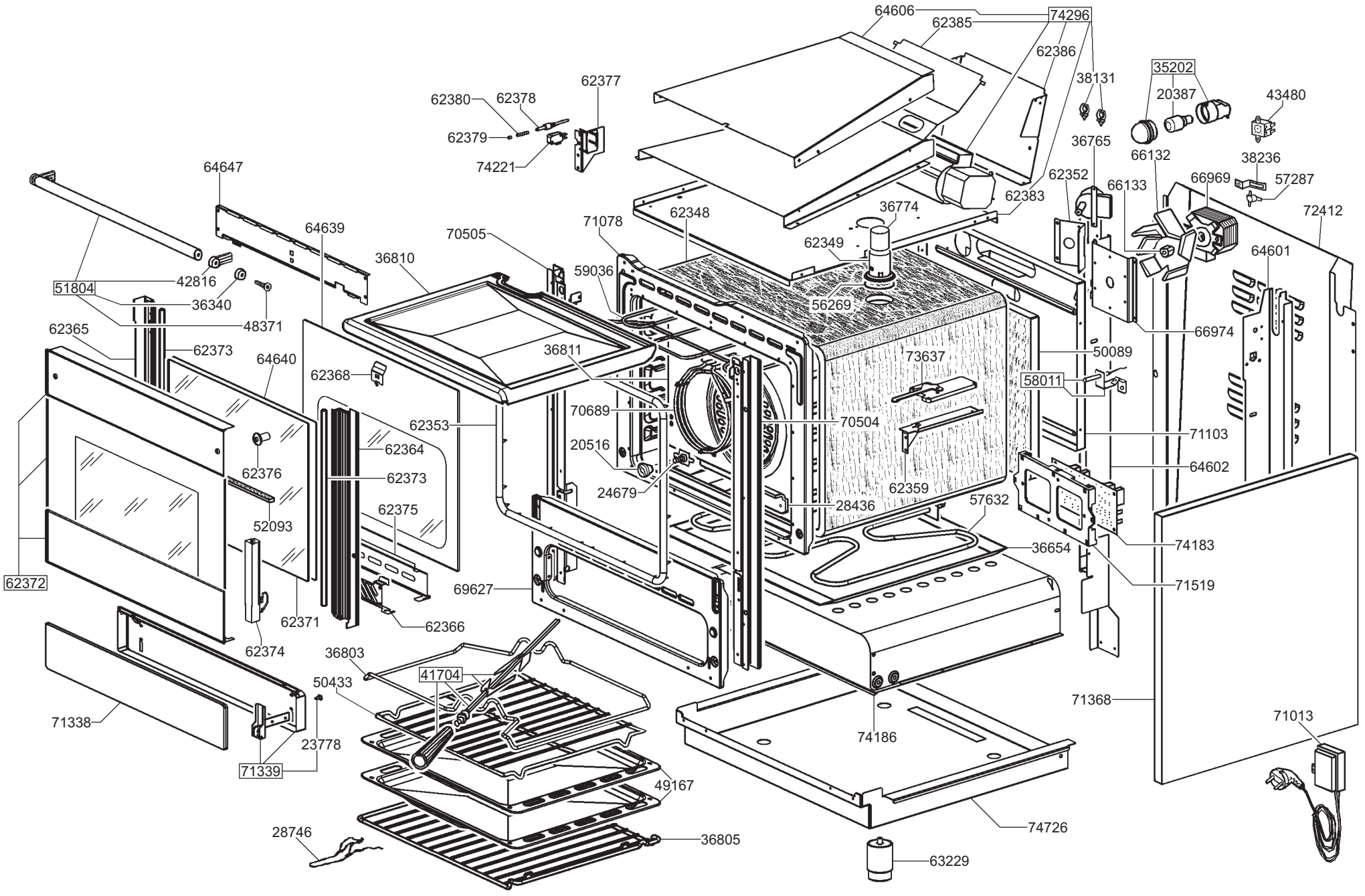
64606
62385
74296
62386
38131
35202
20387
43480
62377
62380
62378
62379
74221
36765
66132
38236
64647
62352
66133
66969
57287
62383
36774
72412
62348
71078
64639
70505
62349
64601
36810
59036
42816
51804
36340
48371
56269
66974
62365
62373
64640
36811
73637
50089
62368
58011
70689
70504
62353
71103
20516
62364
64602
62376
62373
24679
62359
28436
57632
62375
52093
74183
36654
62372
69627
71519
62371
62366
62374
36803
41704
50433
71368
71338
23778
74186
71013
71339
49167
74726
28746
36805
63229

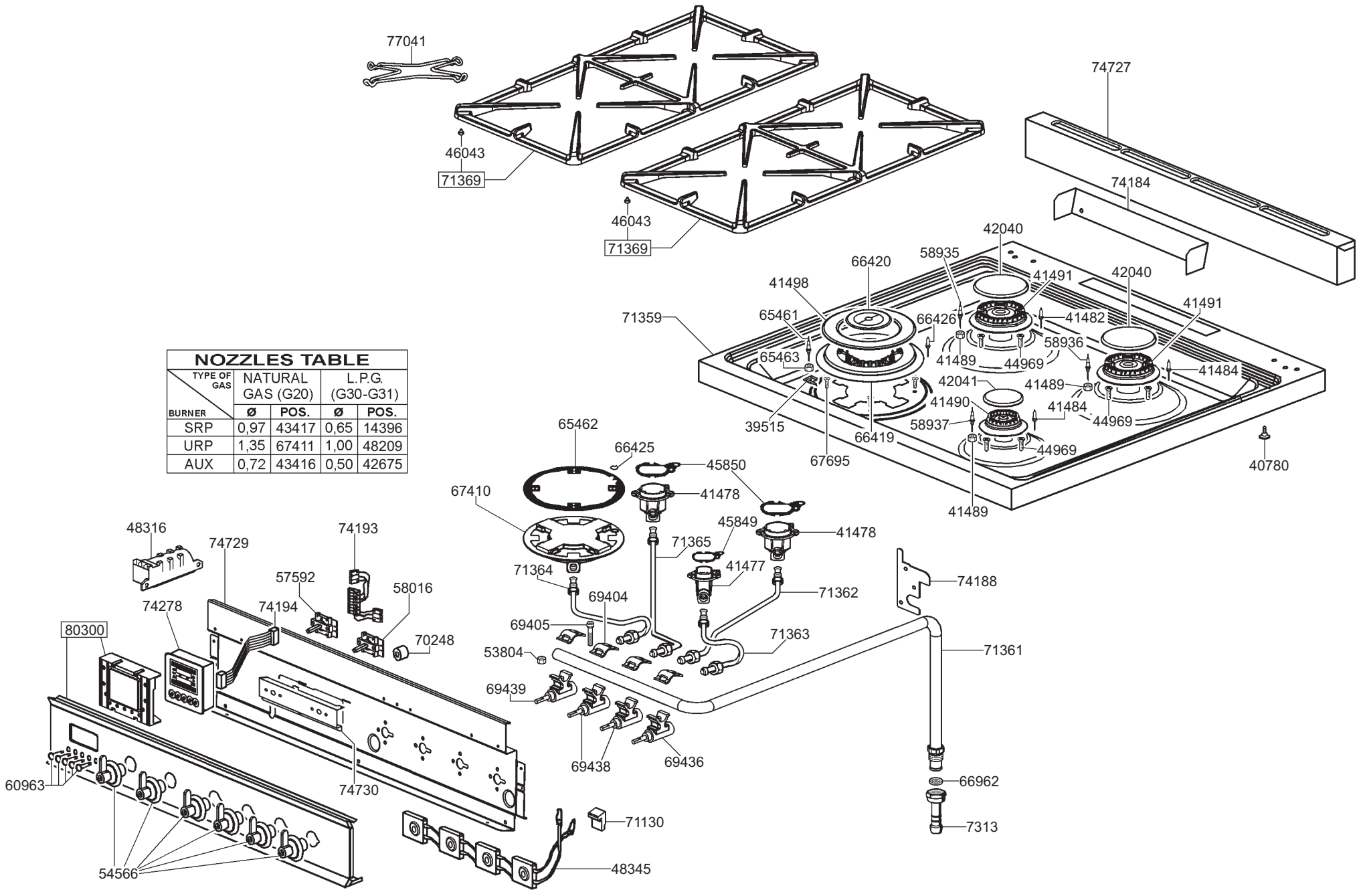

NOZZLES TABLE

TYPE OF GAS / BURNER	NATURAL GAS (G20)		L.P.G. (G30-G31)	
	Ø	POS.	Ø	POS.
SRP	0,97	43417	0,65	14396
URP	1,35	67411	1,00	48209
AUX	0,72	43416	0,50	42675